OILBOX
Уловители за масла и нефтопродукти

OILBOX – се използват там, където високата концентрация на масла и нефтопродукти не позволява директното им заустване в селищната канализационна мрежа или в съществуващ водоприемник - гаражи, автосервизи, автомивки, бензиностанции, производствени цехове, пътища и паркинги.

OILBOX отговаря на БДС EN 858-1, 2

ТЕХНОЛОГИЯ НА ПРЕЧИСТВАНЕ

Маслата изплуват на повърхността, защото имат по-малка плътност от тази на водата. Отделят се със скорост минимум 4 мм/с. Колкото по-ниска е скоростта на протичане, толкова по-малко количество масло ще остане във водата.
Два типа на отделяне на нефтопродуктите:

клас	максимално остатъчно масло на изход съоръжение, mg/l	технология на сепарирането
I	5	чрез коалесцентен филтър
I	5	чрез порест филтър
II	100	гравитачно

Клас I - с коалисцентен филтър тип CNS
Посредством коалисцентни филтри малките капки на нефтопродуктите се слепват (агрегират), което улеснява тяхното по-бързо отделяне (изплуване), а друга част полепват по филтъра – адсорбция.
Коалисцентния филтър е изграден от полипропиленови плочи тип пчелна пита. Работи на принципа на уедряване на частиците масло за по-бързото им изплуване на повърхността.
Почистват се с пароструйка под налягане.

Дълъг експлоатационен живот - 50 години!

Клас I - с порест филтър тип FNS
Маслата се задържат посредством порест филтър. Порестия филтър е предвиден за лесен демонтаж и подмяна с нов. Смяната на филтъра се налага, когато в следствие на запушване на порите нивото в сепаратора се подприщи! При запушването на филтъра няма опасност от изливане на масла в канализацията.
Лесна и безпроблемна експлоатация!

Клас II - гравитационни – тип NS
Под действието на гравитацията по-леките от водата примеси (масла, мазнини и нефтопродукти) под действието на подемната сила се отделят на повърхността.

Система - ProPass (ByPass)
ProPass - система от шахти и тръби която дава възможност 10% от максималното водно количество да преминава през маслоуловителя.
Първите 5 минути са най-важни за да се уловят най-мръсните води и след това приемаме, че водите са условно чисти и не е нужно да минават през сепаратора за масла.
Предимствата на системата ProPass:
В сравнение с останалите системи за байпас, **системата ProPass може да се ревизира на входа и на изхода!**
Събирателната шахта на изхода служи и като точка за вземане на проби, **задължителна за мониторинг** от съответните институции.

РАЗХОДИ ЗА ЕКСПЛОАТАЦИЯ

Експлоатационните разходи на OILBOX са сведени до минимум:
- Без допълнителни консумативи.
- Обслужването е сведено до минимум - необходими са няколко вида периодични „проверки“ на състоянието на съоръжението:
- вземане на проби на водата след OILBOX
- почистване на филтрите за клас I
- профилактика на съоръжението

ПРЕДИМСТВА

- Високо качество на вложените материали
- Разумна цена
- Цялостно решение
- Резервоар - компактен/оребрен; лесен за инсталация;
- Гарантирана водоплътност
- Дълъг експлоатационен живот (мин. 20 г.)
- Лесно почистване; - Широка гама

we are wienerberger

PIPELIFE

• OILBOX- FNS - с порест филтър

OILBOX-FNS1.5-SL62-pump-TPV

MINIBOX

Сепараторите FNS1.5 във вариантите със сепаратор за твърди частици (60 л) и помпа след сепаратора за масла са специално изработени за гаражи, след улававането на водите от рампи. Изключително предимство са техните размери - могат да бъдат монтирани допълнително след като се предвиди отвор в плочата.

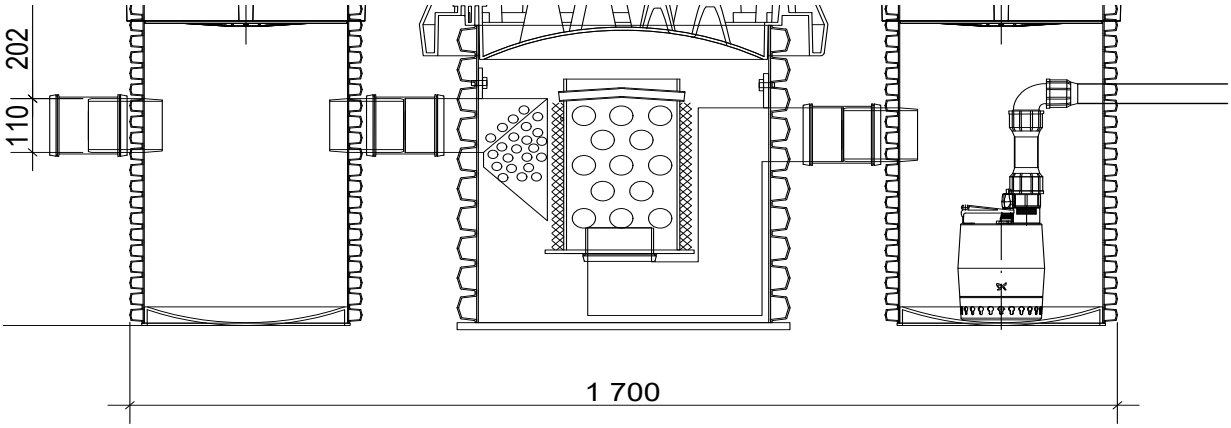

OILBOX-FNS3-110-SL450-TPV

Маслоуловител тип OILBOX Class I, 3 л/с - сепаратор за отделяне на маслата с помощта на порест филтър и обем за утайки (450 л).

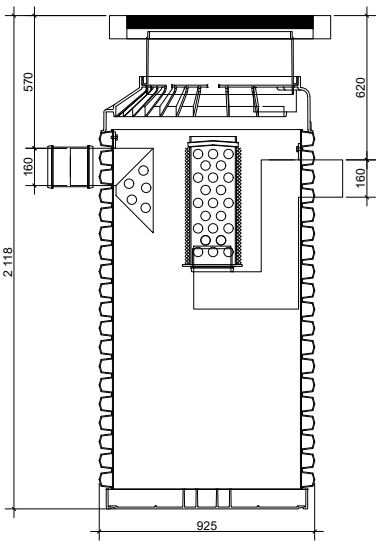

OILBOX-FNS_3/30-160-450-ProPass

Маслоуловител тип OILBOX Class I, 3-30 л/с - сепаратор за отделяне на маслата с помощта на порест филтър, допълнителен обем за утайки (450 л) и система ProPass с възможност за ревизия, за провеждане постъпващото водно количество над 3 л/с до 30 л/с

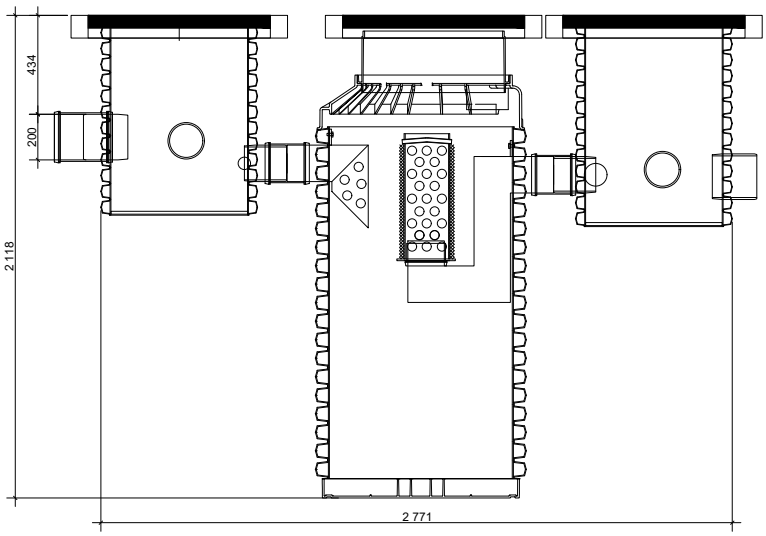

• OILBOX- CNS - коалисцентен тип

ECO-OILBOX-CNS3

Маслоуловител тип OILBOX Class I, 3 л/с - сепаратор за отделяне на маслата с помощта на коалисцентни филтри и допълнителен обем за утайки (300 л).

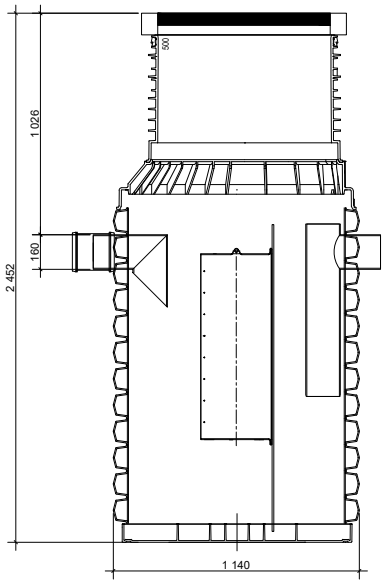

ECO-OILBOX-CNS3/30

Маслоуловител тип OILBOX Class I, 3-30 л/с - сепаратор за отделяне на маслата с помощта на коалисцентни филтри и допълнителен обем за утайки (200 л) и система ProPass с възможност за ревизия, за провеждане постъпващото водно количество над 3 л/с до 30 л/с

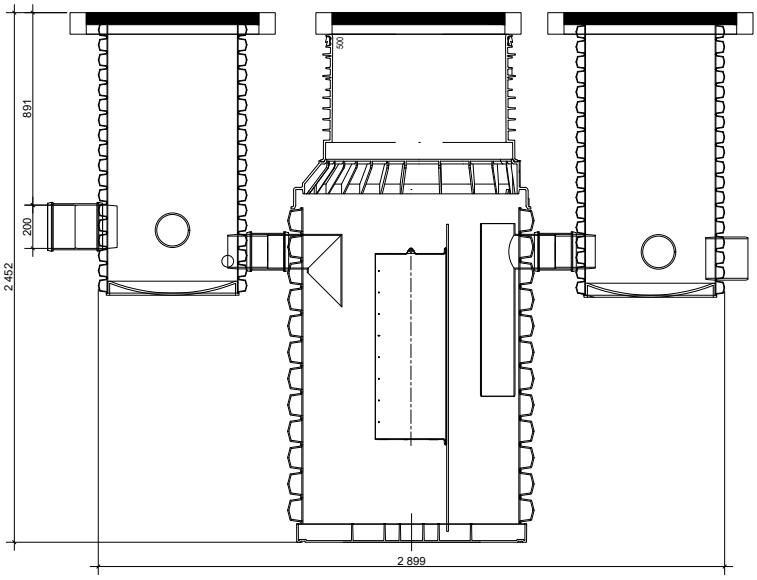

• OILBOX- NS - гравитачен тип

ECO-OILBOX-NS6-TR

Маслоуловител тип OILBOX Class II, 6.0 л/с - сепаратор за гравитачно отделяне на маслата с допълнителен обем за утайки (300 л).

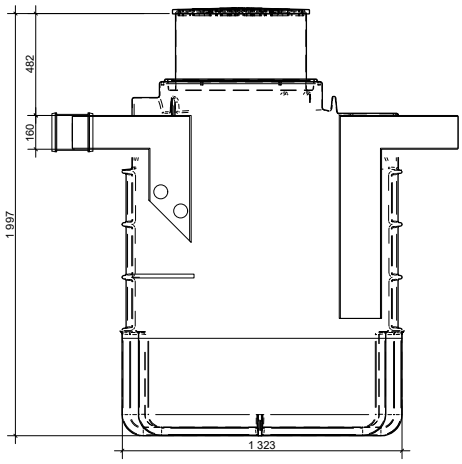

ECO-OILBOX-NS6-60-TR

Маслоуловител тип OILBOX Class II, 6-60 л/с - сепаратор за гравитачно отделяне на маслата с допълнителен обем за утайки (300 л) и система ProPass с възможност за ревизия, за провеждане постъпващото водно количество над 6 л/с до 60 л/с

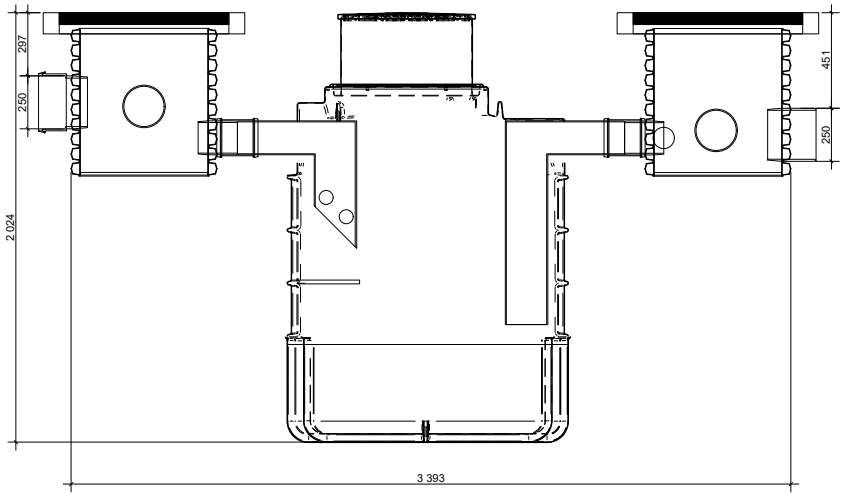

Клас I - с коалисцентен филтър тип CNS

Продуктов код	Дебит (л/сек.)	Номинален обем (л)	Работен обем (л)	Максимален обем масла (л)	Обем за сепарация (л)	Диаметър на входящите/ изходящи тръби
OILBOX-CNS1.5-TPV	1,5	470	270	50	150	DN110
OILBOX-CNS3-TPV	3	1200	540	100	200	DN110
OILBOX-CNS3/30-TPV-ProPass	3/30	3000	540	100	200	DN110
OILBOX-CNS6-T	6	3000	1080	200	300	DN160
OILBOX-CNS6/60-T-ProPass	6/60	3000	1080	200	300	DN160
OILBOX-CNS10-T	10	3000	1800	300	400	DN160
OILBOX-CNS10/100-T-ProPass	10/100	3000	1800	300	400	DN160
OILBOX-CNS15-T	15	5000	2700	400	600	DN200
OILBOX-CNS15/150-TR	15/150	5000	3600	400	1000	DN400
OILBOX-CNS20-TR	20	6000	4500	400	1000	DN200
OILBOX-CNS20/200-TR	20/200	6000	9	400	1000	DN400
OILBOX-CNS30-TR	30	8000	7000	500	2000	DN315
OILBOX-CNS30/300-TR	30/300	10000	9000	500	2000	DN500
OILBOX-CNS40-TR	40	10000	9000	1200	3000	DN315
OILBOX-CNS40/400-TR	40/400	12000	11000	1200	3000	DN500
OILBOX-CNS50-TR	50	12000	11000	2000	4000	DN315
OILBOX-CNS50/500-TR	50/500	16000	15000	2000	4000	DN600
OILBOX-CNS80-TR	80	22000	20000	2400	6000	DN315
OILBOX-CNC80/800-TR	50/500	25000	23000	2400	6000	DN600
OILBOX-CNS100-TR	100	25000	23000	3000	7000	DN315
OILBOX-CNC100/1000-TR	50/500	30000	28000	3000	7000	DN800
OILBOX-CNS150-TR	150	35000	33000	3500	8000	DN400
OILBOX-CNC150/1500-TR	50/500	40000	37000	3500	8000	DN800
OILBOX-CNS200-TR	200	40000	37000	4000	9000	DN400
OILBOX-CNC200/2000-TR	50/500	45000	42000	4000	9000	DN1000
OILBOX-CNS250-TR	250	45000	42000	4000	10000	DN400
OILBOX-CNC250/2500-TR	50/500	50000	45000	4000	10000	DN1000

Клас I – с порест филтър тип FNS

Продуктов код	Дебит (л/сек.)	Номинален обем (л)	Работен обем (л)	Максимален обем масла (л)	Обем за сепарация (л)	Диаметър на входящите/ изходящи тръби
OILBOX-FNS1.5-SL0-TPV	1.5	150	150	50	0	DN110
OILBOX-FNS1.5-SL62-TPV	1.5	150	150	50	60	DN110
OILBOX-FNS1.5-SL62-pump-TPV	1.5	150	150	50	60	DN110
OILBOX-FNS3-110-SL0-TPV	3	750	750	50	0	DN110
OILBOX-FNS3-110-SL450-TPV	3	750	750	240	450	DN110
OILBOX-FNS3-160-SL450-TPV	3	750	750	240	450	DN160
OILBOX-FNS_3/30-160-450-ProPass	3	750	750	240	450	DN160
OILBOX-FNS3-110-SL670-TPV	3	990	990	240	670	DN110
OILBOX-FNS3-160-SL670-TPV	3	990	990	240	670	DN160
OILBOX-FNS6-160-SL450-TPV	6	990	990	240	450	DN160
OILBOX-FNS_6/60-160-450-ProPass	6	990	990	240	450	DN160
OILBOX-FNS6-160-SL660-TPV	6	990	990	240	660	DN160
OILBOX-FNS10-160-SL1100-TR	10	2000	1080	270	1100	DN160
OILBOX-FNS_10/100-DN160-S1100-ProPass	10	2000	1080	270	1100	DN160

Клас II - гравитационни – тип NS

Продуктов код	Дебит (л/сек.)	Номинален обем (л)	Работен обем (л)	Максимален обем масла (л)	Обем за сепарация (л)	Диаметър на входящите/ изходящи тръби
OILBOX-NS1,5-TPV	1,5	400	270	50	150	DN110
OILBOX-NS3-TPV	3	900	540	100	200	DN160
OILBOX-NS3/30-TPV-ProPass	3/30	900	540	100	200	DN160
OILBOX-NS6-TR	6	1500	1100	200	300	DN160
OILBOX-NS6/60-TR-ProPass	6/60	1500	1100	200	300	DN160
OILBOX-NS10-TR	10	2000	1700	300	400	DN160
OILBOX-NS10/100-TR-ProPass	10/100	2000	1700	300	400	DN160
OILBOX-NS15-TR	15	3500	3700	400	600	DN200
OILBOX-NS20-T	20	5000	5000	600	1200	DN200
OILBOX-NS30-TJ	30	8000	7500	900	1800	DN250
OILBOX-NS40-TJ	40	12000	11800	1200	2400	DN250
OILBOX-NS50-TJ	50	15000	14200	1500	3000	DN315
OILBOX-NS80-TJ	80	20000	18400	2000	4000	DN315
OILBOX-NS100-TJ	100	30000	29200	3000	6000	DN315
OILBOX-NS150-TJ	150	35000	34200	3500	7000	DN400
OILBOX-NS200-TJ	200	40000	38000	3800	7500	DN400
OILBOX-NS250-TJ	250	45000	42400	4200	8500	DN400
OILBOX-NS300-TJ	300	50000	46600	4600	10000	DN400